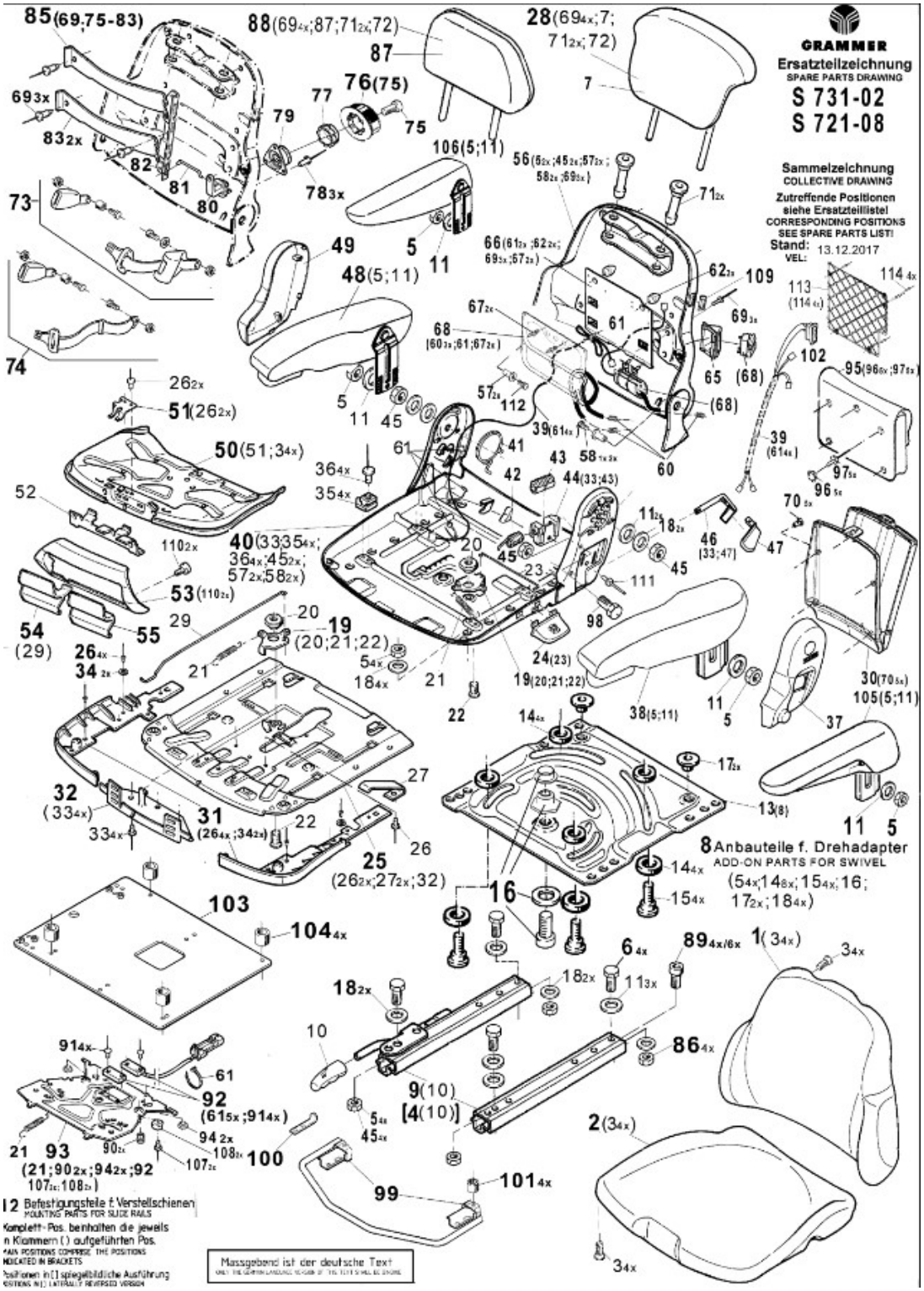

Polstersatz S731 Stoff 12 V
Nachrüstsatz Sitzschalter 22 Ohm