GRAMMER

Ersatzteilzeichnung

SPARE PARTS DRAWING

M9075-08

Sammelzeichnung

COLLECTIVE DRAWING

Zutreffende Positionen siehe Ersatzteilliste!

CORRESPONDING POSITIONS SEE SPARE PARTS LIST!

Standlung: 96.09.16

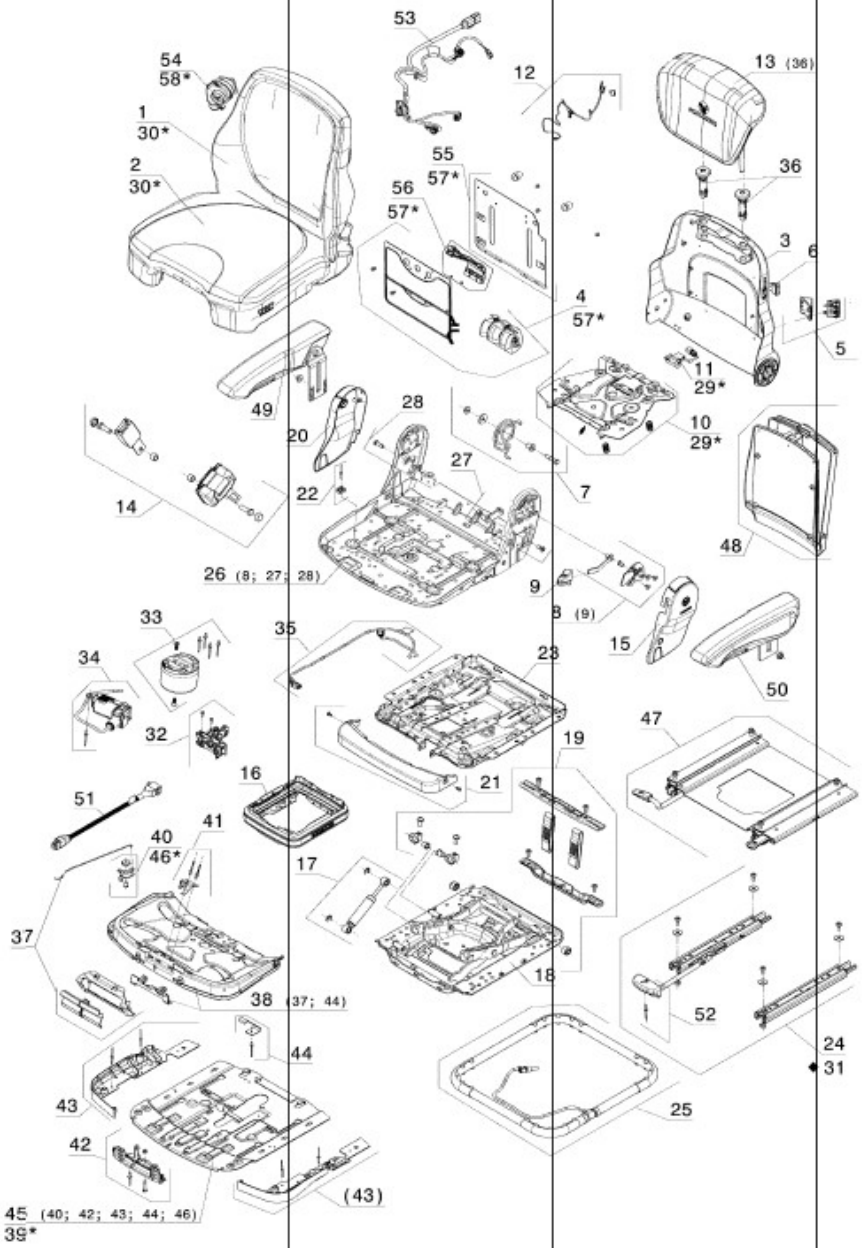


Komplett-Pos. beinhalten die jeweils in Klammer ( ) aufgefuehrte Position

MAIN POSITION COMPRISE THE POSITIONS INDICATED IN BRACKETS ( )

*entspricht Kleinteilen zur entsprechenden KPL.-Baugruppe

SAME AS SMALL PARTS FOR THE CORRESPONDING COMPLETE ASSEMBLY UNITS

Mit ◆ gekennzeichnete Teile sind als Verschleissteile erhaeltlich

WITH ◆ MARKED PARTS ARE AVAILABLE AS WEARING PARTS